第61回久留米レクリエーションバレーボール大会

令和8年　3月15日
A Bコート　久留米市西部地区体育館

【　予選リーグ戦組合せ　】

aパート	MSC	熊本天神會	LUSH	Rich	順位
MSC		2 21 – 12 21 – 19 0		2 21 – 15 22 – 20 0	1
熊本天神會	0 12 – 21 19 – 21 2		1 12 – 21 22 – 20 1		3
LUSH		1 21 – 12 20 – 22 1		2 21 – 15 21 – 14 0	2
Rich	0 15 – 21 20 – 22 2		0 15 – 21 14 – 21 2		4

bパート	ティティ	パレラッシュ	SUN!K	FRONTIER	順位
ティティ		0 16 – 21 15 – 21 2		0 7 – 21 12 – 21 2	4
パレラッシュ	2 21 – 16 21 – 15 0		2 21 – 15 21 – 18 0		2
SUN!K		0 15 – 21 18 – 21 2		0 11 – 21 11 – 21 2	3
FRONTIER	2 21 – 7 21 – 12 0		2 21 – 11 21 – 11 0		1

【　決勝トーナメント戦　】

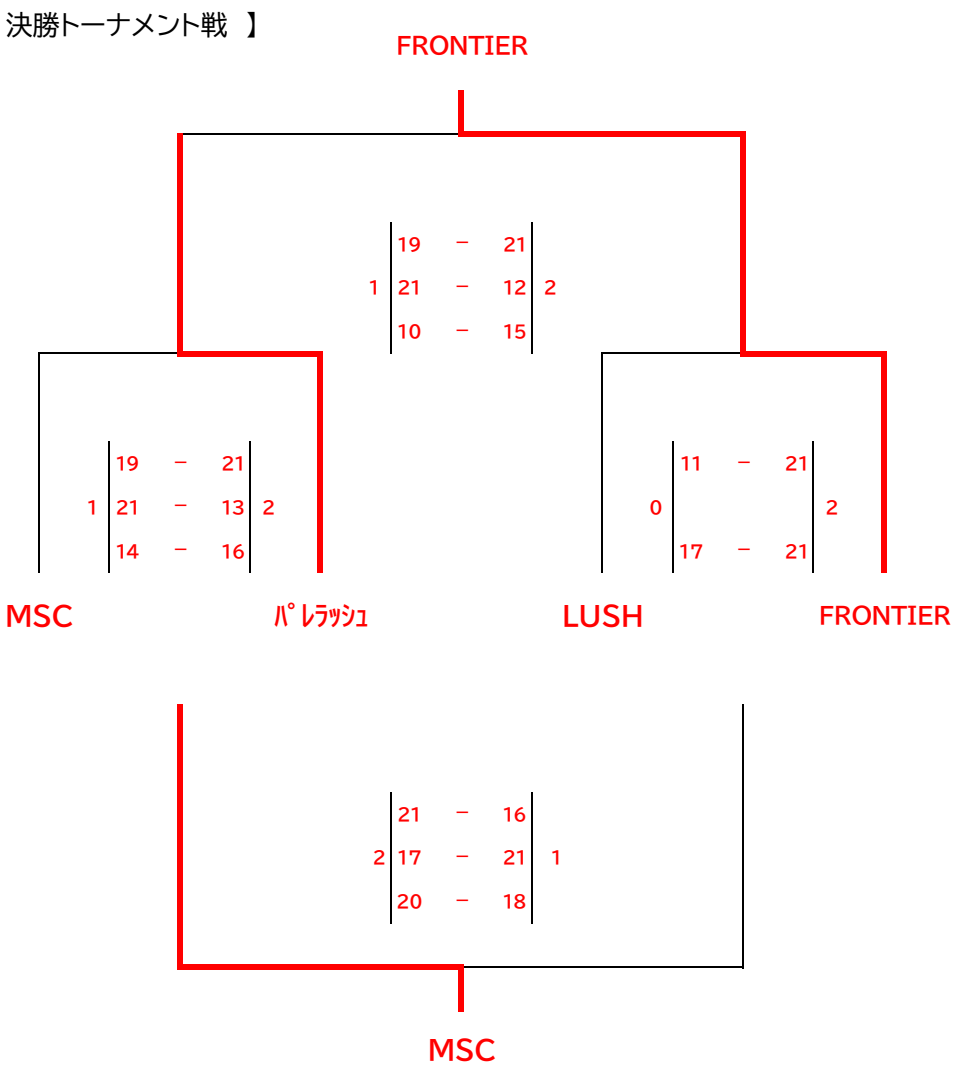

【　3.4位Gトーナメント戦　】

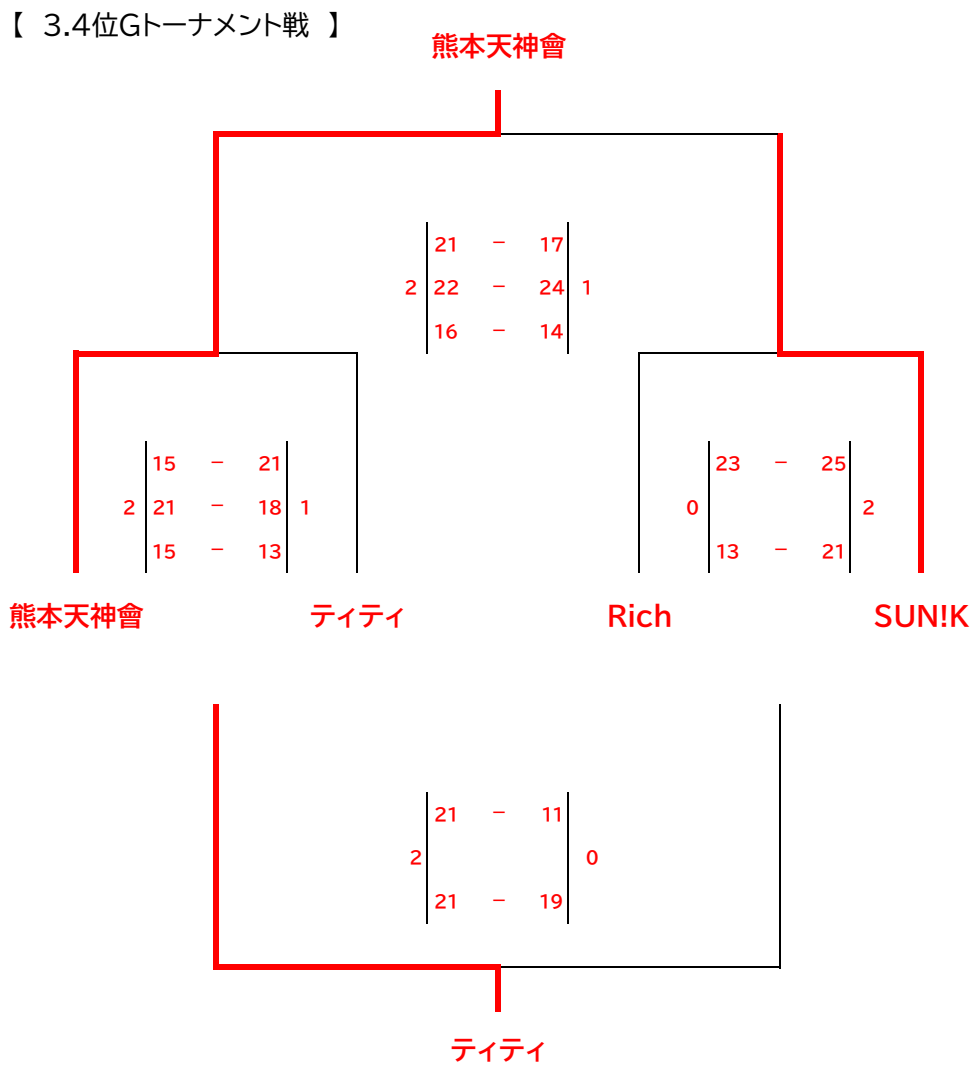

※予選・トーナメント戦ともにサーブ1本とします。
　予選2セットマッチ（デュースあり）
　予選については、予選2試合の合計にてセット率→得点率で順位を決定します。
　予選2試合の得点率が同率の場合、直接対決の結果で勝敗を決定します。
　トーナメント戦は、3セットマッチ（デュースあり）とします。

※4試合目終了後に昼休憩を設けます。